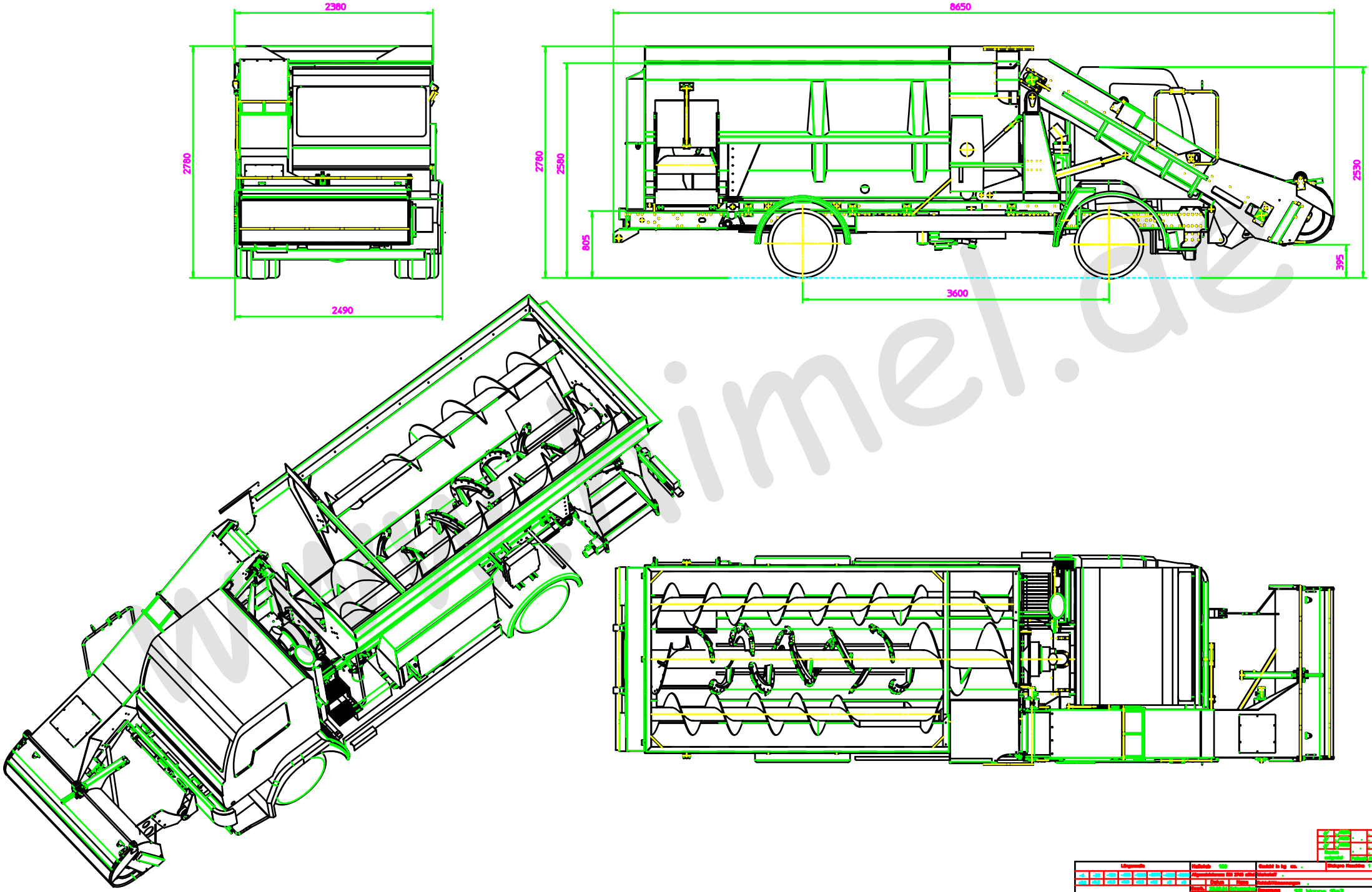

Benennung	SF Wanne 10m3 mit Aufsatz 200mm
Verwendungsbereich	Selbstfahrer
Zeichnungsnummer	0002139
Blatt	1
Format	A1

www.timel.de

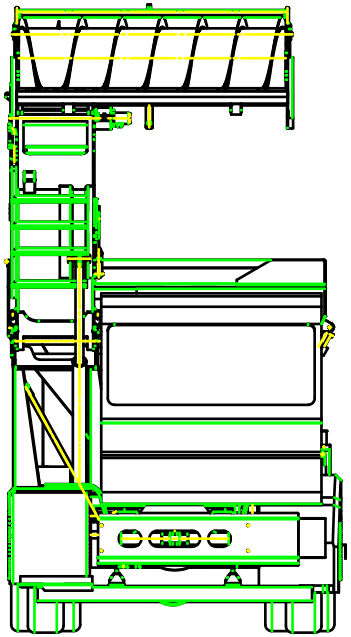

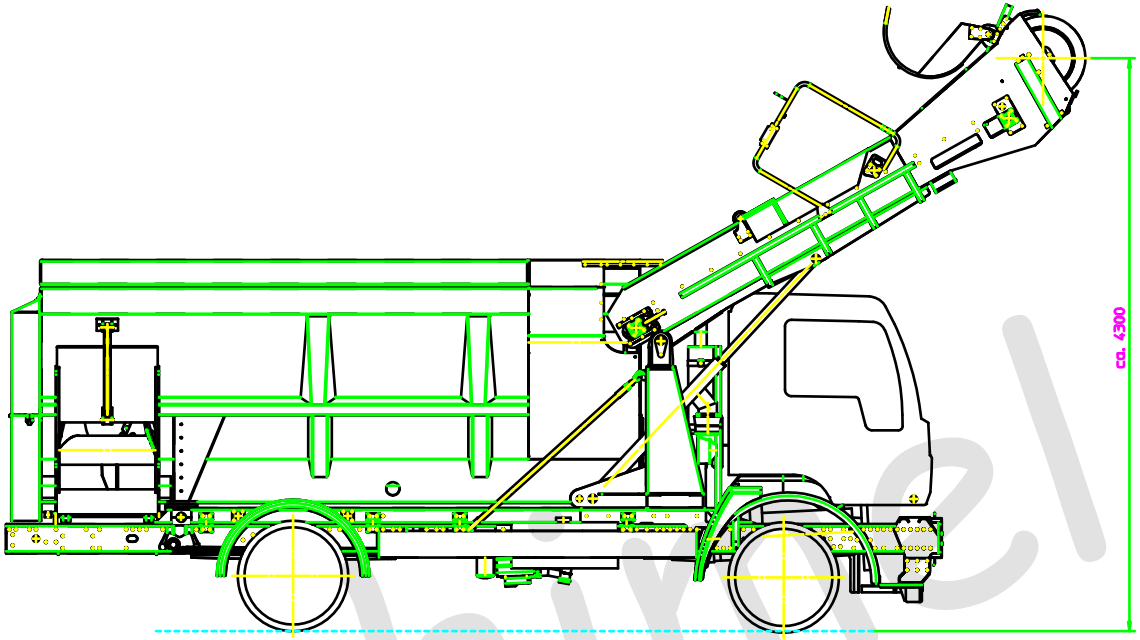

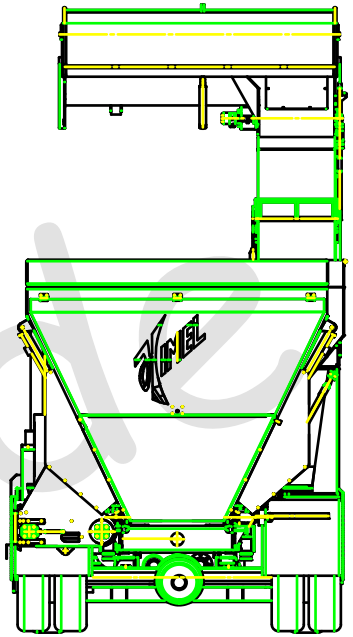

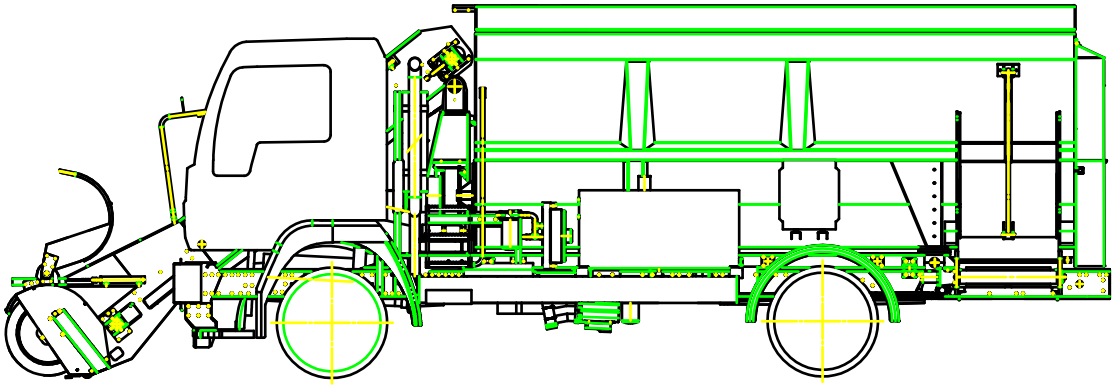

Maßstab 1:20	Gewicht in kg ca. -		
Allgemeintoleranz DIN 2768 mittel	Werkstoff -		
	Oberfläche -		
Gezeichnet	Datum	Name	Benennung SF Wanne 10m3 mit Aufsatz 200mm
Geprüft			
Norm			Verwendungsbereich Selbstfahrer
Verfahren Grundlage Schutz DIN 34 beachtenswert			Zeichnungsnummer 0002139
			Blatt 1
			A1
Datum 00.00.00			Masch. SF

Blatt	Änderung	Datum	Name

Datum	Name
Gezeichnet	
Geprüft	
Norm	
Freigabe erteilt	

Blatanzahl Blattnr. 1

www.himel.de